1 气动控制元件
2 流体控制元件
3 电气控制元件
4 气动执行元件
5 气源处理元件
6 真空元件
7 洁净元件
8 高真空元件
9 气动辅助元件

EMCP系列 角座阀

EMCP塑料头角座阀

◎ 产品特性

- 阀　体：采用一体式设计，既能够减小体积/重量，也减少了泄漏的可能性；
- 阀　杆：采用螺旋式设计，能够让阀门开关更顺畅；
- 密封圈：采用优质EPDM材料，能够在阀门开关过程中起到良好的密封作用，避免泄漏。

◎ 订货举例

系列代码	—	接管口径	—	执行器缸径	作用形式	阀体材质	—	牙型代码
EMCP：塑料执行器角座阀		10：3/8 " 15：1/2 " 20：3/4 " 25：1 " 32：1–1/4 " 40：1–1/2 " 50：2 "		50：Φ50mm 63：Φ63mm 80：Φ80mm 100：Φ100mm	空白：单作用常闭 H：单作用常开 D：双作用自由状态 DC：双作用常闭型 备注：标准为无水锤型，有水锤型可非标定制。	S1：SUS316 S2：SUS304		空白：G P：PT T：NPT

订货举例：EMCP 系列角座阀，接管口径为3/8，执行器缸径为50mm，单作用常闭型，阀体材质SUS316，G牙，其ERP编码为：EMCP–10–50S1

◎ 外形尺寸图

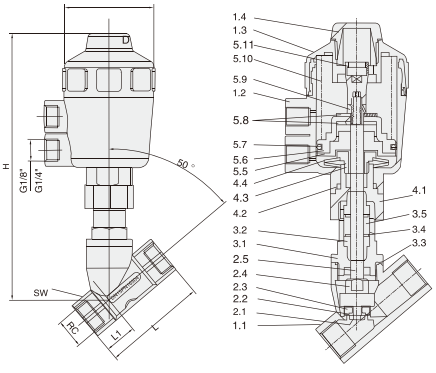

外形尺寸							
DN	RC	L	L1	SW	H	D	执行器
10	3/8"	55	17	21	170	54	50
15	1/2"	70	21	26.5	185	63	50
20	3/4"	76	23	32	190	63	50
25	1"	90	25	40	200	63	50
32	1–1/4"	116	32	50	240	81	63
40	1–1/2"	116	32	55.5	280	96	80
50	2"	138	40	68.5	295	96	80

部件列表		
1.1阀体	3.1螺纹连接件	5.5活塞
1.2气缸	3.2V型填料	5.6法兰
1.3气缸盖	3.3密封环	5.7密封圈
1.4装饰盖	3.4垫圈	5.8垫片
2.1螺栓	3.5弹簧	5.9六角螺母
2.2孔扳密封件	4.1连接螺母	5.10弹簧
2.3密封盘	4.2密封圈	5.11位置指示器
2.4阀盘	4.3锁紧螺母	
2.5阀杆	4.4弹簧片	

◎ 规格

型号	EMCP10–50
接管口径	DN10–DN50
螺纹	G3/8"–G2"
阀体材质	不锈钢 SS316/SS304
执行器材料	工程塑料
阀芯密封	PTFE/FPM
阀杆密封	PTFE/FPM
活塞密封	FPM/NBR
适用介质	水，中性气体或液体，酒精，油，有木溶空气中性气体剂，水蒸气

型号	EMCP10–50
介质温度	PTFE: –10°– 180° FPM: –10°– 100°
粘度	最大600mm²/s
安装	任意位置
控制介质	空气/天然气
控制压力范围（Bar）	3–8
工作压力 (Bar)	0–16